GEBWELL

GebFilter sidoflödesfilter

Fasta partiklar i vätska som cirkulerar i uppvärmnings- och kylsystem kan orsaka funktionsstörningar hos systemets komponenter och därigenom minska värmeöverföringen och förkorta utrustningens livslängd.

GebFilter sidoflödesfilter avlägsnar effektivt fasta smutspartiklar ur vätskan, vilket får systemet att fungera mer tillförlitligt och förlänger dess livslängd.

GebFilter sidoflödesfilter finns i två olika modeller, GebFilter 10" och GebFilter 20".

GebFilter sidoflödesfilter

- Högklassigt
- Lätt att underhålla
- Förlänger systemets livslängd
- Förbättrar systemets värmeöverföring

Konstruktion

Ett sidoflödesfilter består av en filterkropp, en filterbehållare och en utbytbar filterpatron. Filterkroppen har en avluftningskoppling på ingångs-/utgångssidan.

För att säkerställa effektiviteten ska sidoflödesfiltrets filterpatron bytas med bestämda tidsintervaller. Vi rekommenderar byte av patronen en gång i månaden under 3–4 månader efter installationen av sidoflödesfiltret. I fortsättningen lönar det sig att byta filterpatron en gång om året eller efter behov, beroende på i vilken utsträckning det samlas slam. Filterpatroner kan beställas från Gebwell Ab.

GebFilter 10" sidoflödesfilter och utbytbar filterpatron

Kopplingsexempel på sidoflödesfilter

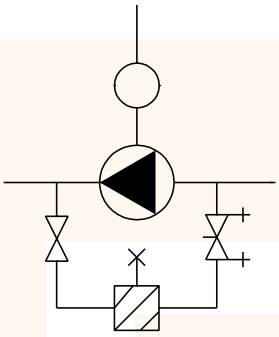

GebFilter 10"

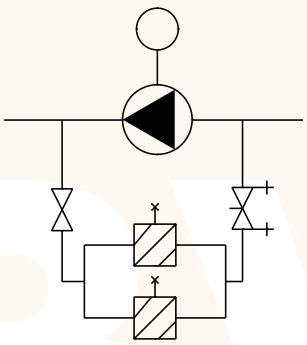

GebFilter 20"

Tekniska data

Material, stomme	EN1.4301
Filtreringsgrad	50 µm
Maximiflöde	0,83 l/s
Maximal driftstemperatur	80 °C
Maximalt driftstryck	6 bar

Garanti

GebFilter sidoflödesfilter har 2 års garanti.

GEBWELL

GebFilter 10" sidoflödesfilter

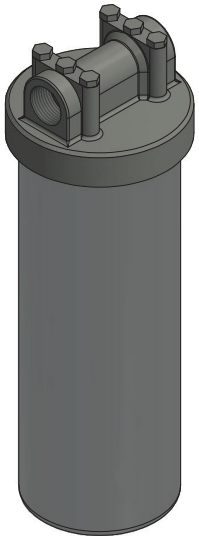

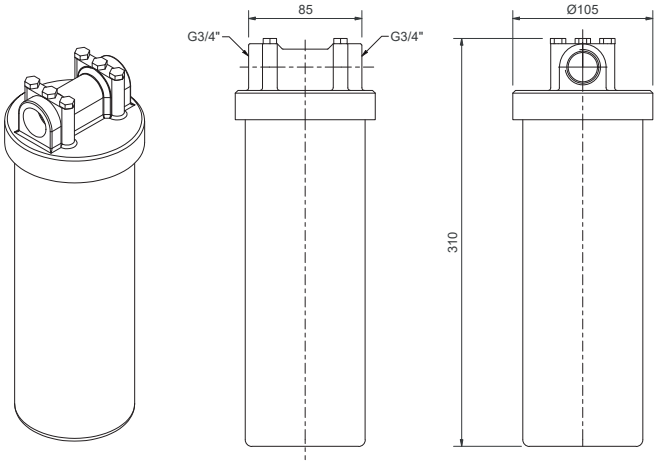

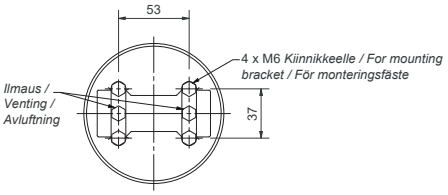

Mått	10"	20"
Bredd	105 mm	350 mm
Längd	105 mm	220 mm
Höjd, hela filtret	310 mm	310 mm
Höjd, till anslutning	275 mm	275 mm
DN-dimension anslutning	G3/4"	G3/4"
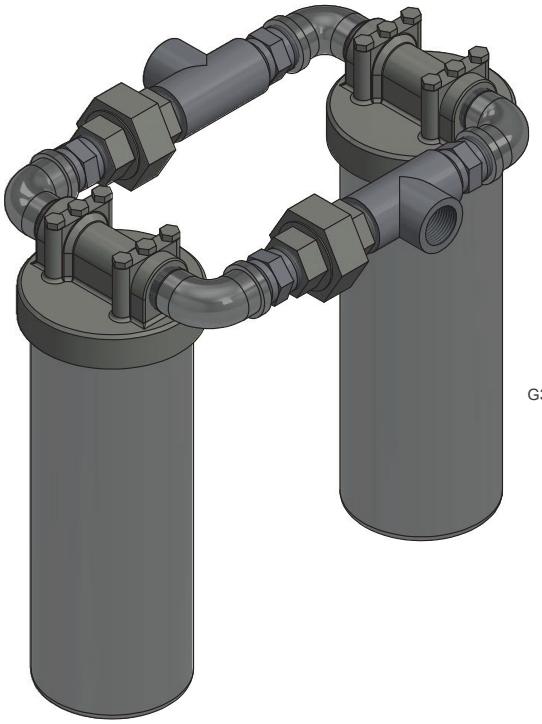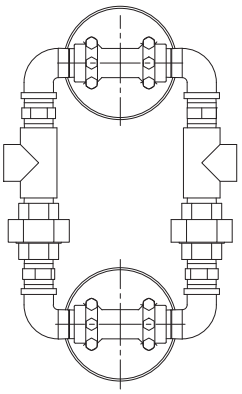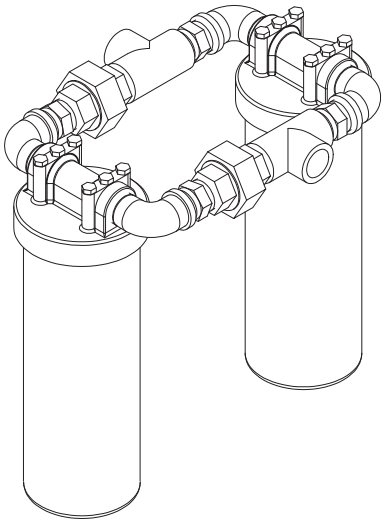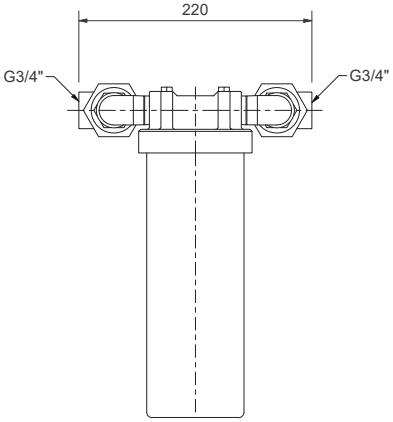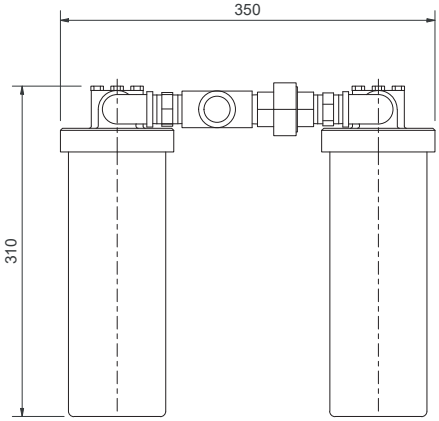
GebFilter 20" sidoflödesfilter