REV	DESCRIPTION	DATE	APPROVED

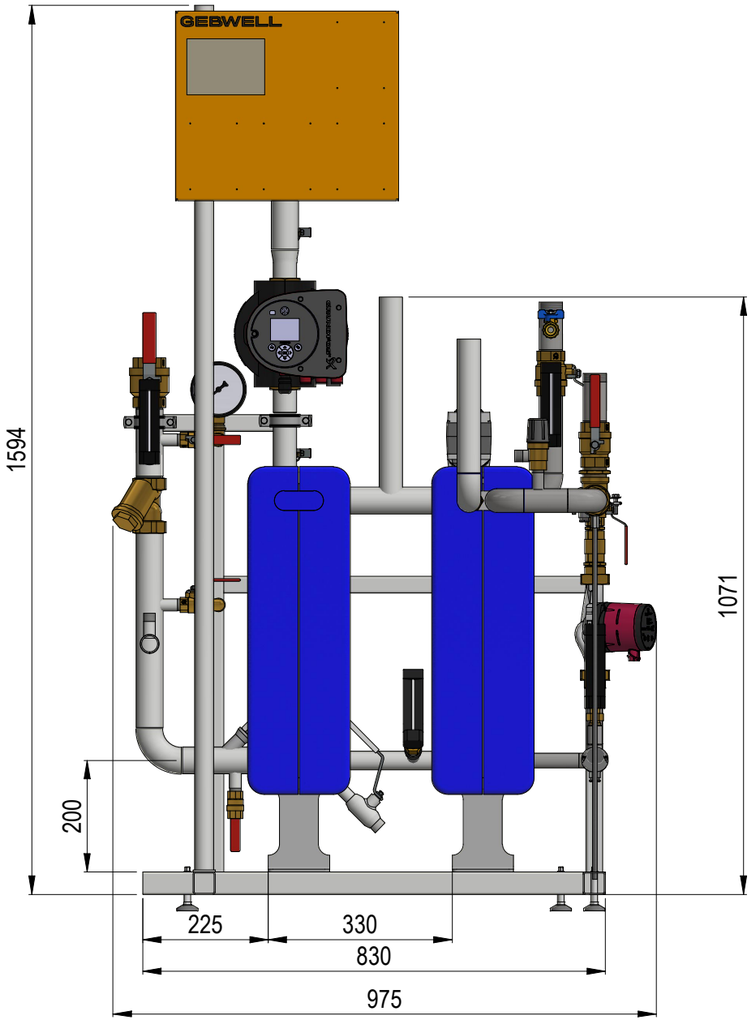

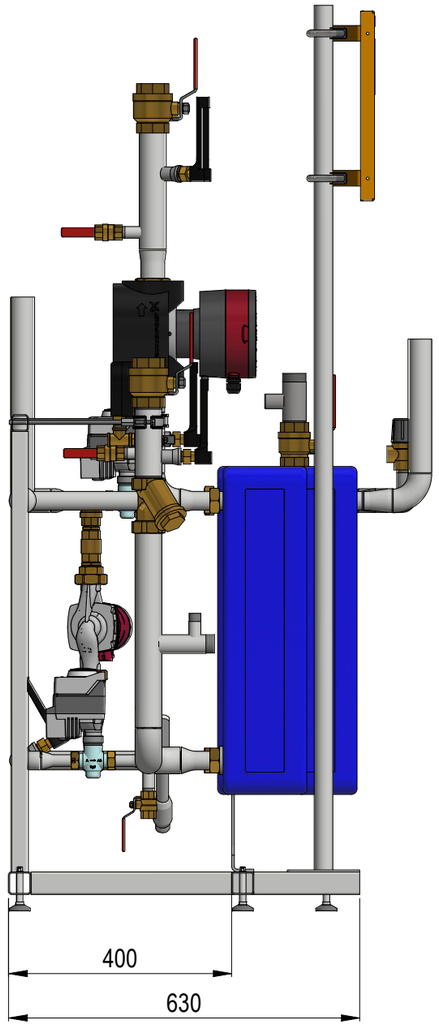

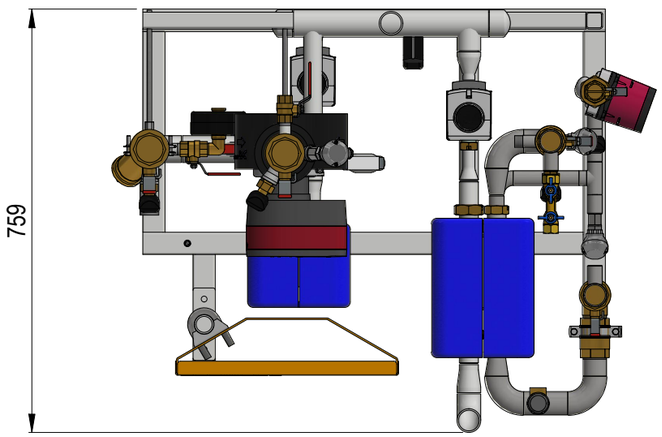

Powierzchnia / Finishing	BRUSHED	Kolor / Color	BRUSHED	Kształt, Materiał / Shape, Materiał	
Tolerancja / General Tolerance	ISO2768-mK	WPS / WPS		Kształt, Wymiar / Shape, Size	
Rysował / Created by	DLA / 10.01.2023		Nazwa / Description: Model 1_base_control valve on after-cooling	Masa / Mass	
Sprawdzał / Checked by	WSI / 19.03.2021	Skala / Scale 1 : 11	Nazwa 2 / Description 2	Confidential: Property of GEBWELL sp. z o.o., Chwaszczyno, Poland. Not to be handed over to, copied or used by third party. Two- or three dimensional reproduction of contents to be authorized by GEBWELL sp. z o.o..	
Gebwell sp. z o.o. ul. Oliwska 48G 80-209 Chwaszczyno	GEBWELL		Projekt / Project	Numer rysunku / Drawing number	
			Nr projektu / Project ID	Numer dostawcy / Supplier number	
Strona / Page			sub_model_1_simple.idw	Strona / Page 1 / 3	Arkusz / Size A3

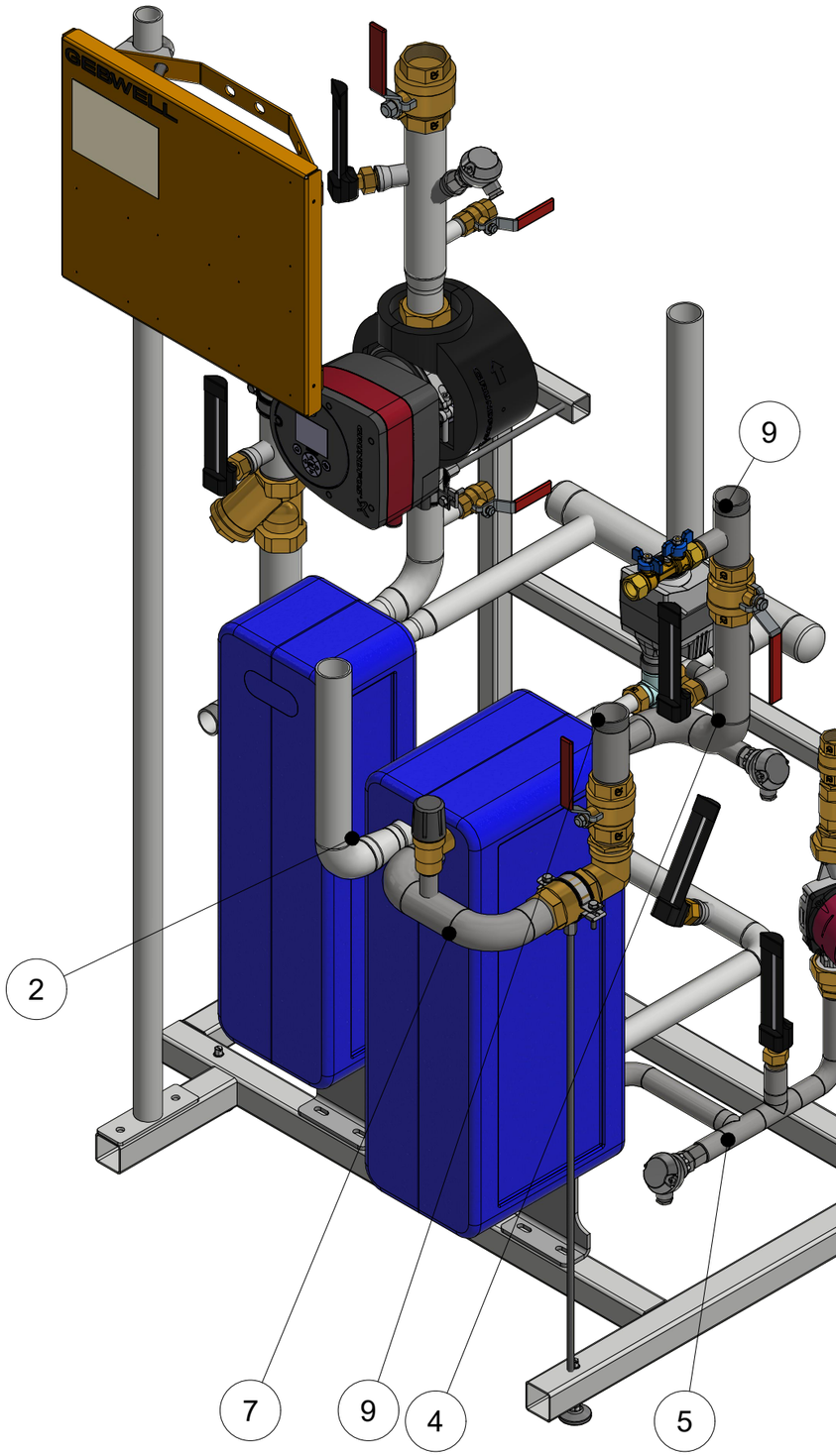

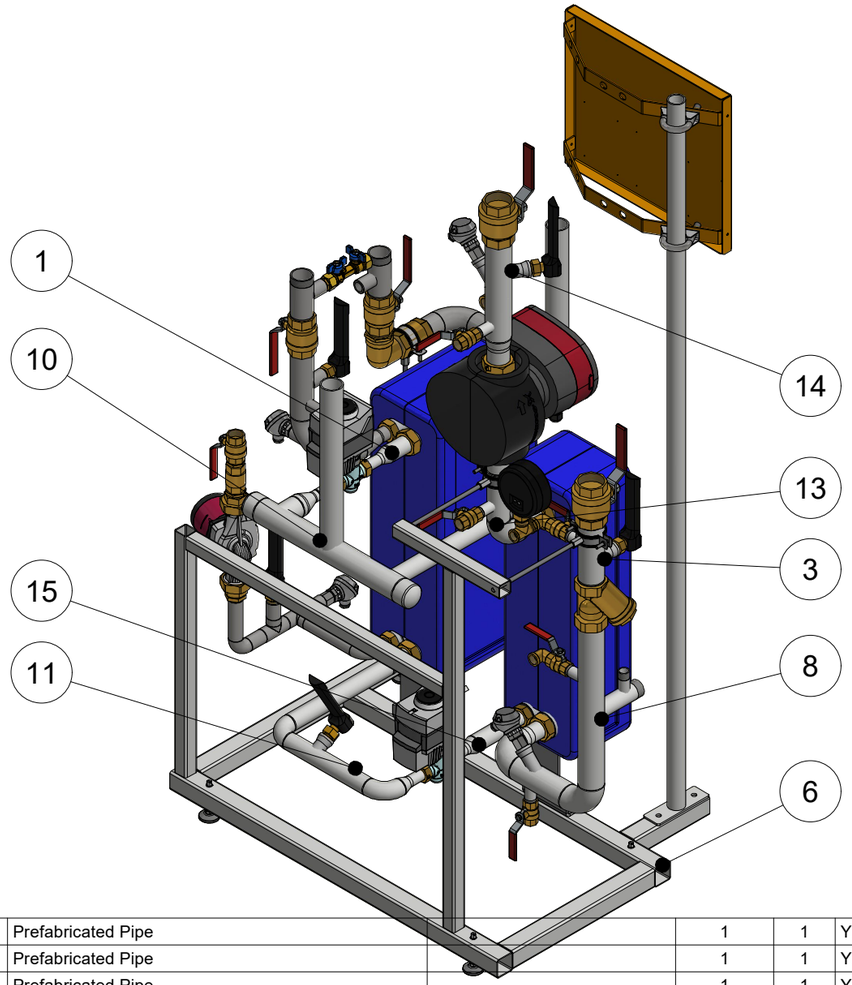

15	pp_mod01_26	Prefabricated Pipe		1	1	Yes
14	pp_mod01_14	Prefabricated Pipe		1	1	Yes
13	pp_mod01_13	Prefabricated Pipe		1	1	Yes
12	pp_katko_bigger_right	Frame		1	1	Yes
11	pp_mod01_29	Prefabricated Pipe		1	1	Yes
10	pp_mod01_21	Prefabricated Pipe		1	1	Yes
9	pps_nip32_m15_HST	Prefabricated Pipe Standard		1	2	Yes
8	pp_mod01_20	Prefabricated Pipe		1	1	Yes
7	pp_mod01_15	Prefabricated Pipe		1	1	Yes
6	pp_mod01_12	Prefabricated Pipe		1	1	Yes
5	pp_mod01_11	Prefabricated Pipe		1	1	Yes
4	pp_mod01_10	Prefabricated Pipe		1	1	Yes
3	pp_mod01_09	Prefabricated Pipe		1	1	Yes
2	pp_mod01_05	Prefabricated Pipe		1	1	Yes
1	pp_mod01_02	Prefabricated Pipe		1	1	Yes
Nr	CODE	Nazwa / Description	Nazwa2 / Description 2	Wymiar / Amount	Ilość / Qty	BOM_ITEM_A

Powierzchnia / Finishing	BRUSHED	*Kolor / Color*	BRUSHED	*Kształt, Materiał / Shape, Materiał*	
Tolerancja / General Tolerance	ISO2768-mK	*WPS / WPS*		*Kształt, Wymiar / Shape, Size*	
Rysował / Created by	DLA / 10.01.2023		*Nazwa / Description* Model 1_base_control valve on after-cooling	*Masa / Mass*	
Sprawdzał / Checked by	WSI / 19.03.2021	*Skala / Scale* 1 : 7	*Nazwa 2 / Description 2*	Confidential Property of GEBWELL sp. z o.o., Chwaszczyno, Poland. Not to be handed over to, copied or used by third party. Two- or three dimensional reproduction of contents to be authorized by GEBWELL sp. z o.o..	
Gebwell sp. z o.o. ul. Oliwska 48G 80-209 Chwaszczyno	GEBWELL	*Projekt / Project* *Nr projektu / Project ID*		*Numer rysunku / Drawing number* *Numer dostawcy / Supplier number*	
Strona / Page			*sub_model_1_simple.idw*	*Strona / Page* 2 / 3	*Arkusz / Size* A3

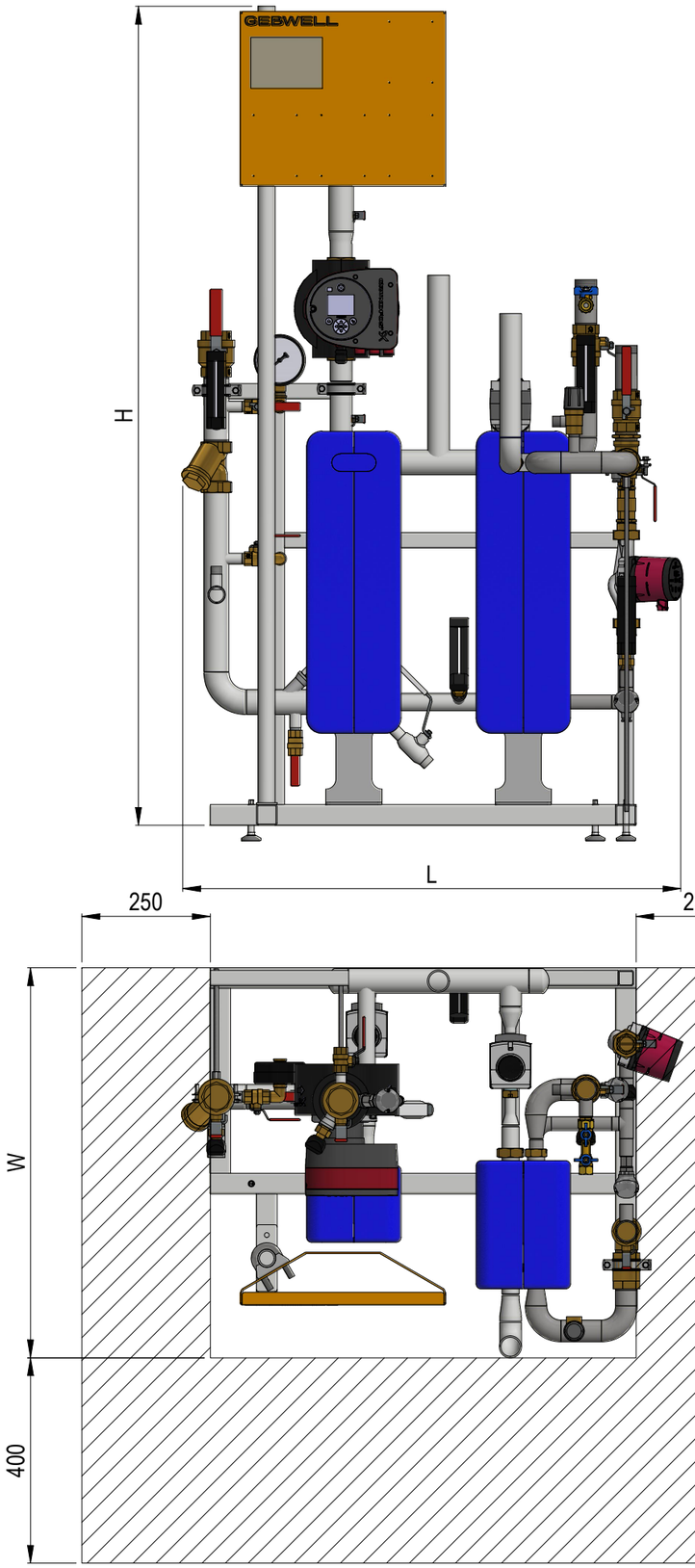

Powierzchnia / Finishing	BRUSHED	Kolor / Color	BRUSHED	Kształt, Materiał / Shape, Materiał	
Tolerancja / General Tolerance	ISO2768-mK	WPS / WPS		Kształt, Wymiar / Shape, Size	
Rysował / Created by	DLA / 10.01.2023		Nazwa / Description: Model 1_base_control valve on after-cooling	Masa / Mass	
Sprawdzał / Checked by	WSI / 19.03.2021	Skala / Scale: 1 : 11.5	Nazwa 2 / Description 2	Confidential: Property of GEBWELL sp. z o.o., Chwaszczyno, Poland. Not to be handed over to, copied or used by third party. Two- or three dimensional reproduction of contents to be authorized by GEBWELL sp. z o.o..	
Gebwell sp. z o.o. ul. Oliwska 48G 80-209 Chwaszczyno	GEBWELL		Projekt / Project	Numer rysunku / Drawing number	
			Nr projektu / Project ID	Numer dostawcy / Supplier number	
Strona / Page			sub_model_1_simple.idw	Strona / Page 3 / 3	Arkusz / Size A3